Infusionsaggregat med Air-Guard

- Passar till infusionslösningar i påse eller glasflaska
- Luftningsluckan kan enkelt öppnas när luftning behövs ex. vid användning av infusionslösning i glasflaska
- Air-Guard förhindrar att luft passerar kammaren och vidare ner i slangen efter att lösningen tagit slut
- Stabil rullklämma avsedd att ge ett jämt och säkert flöde under hela infusionstiden, utrustad med upphängningsmöjlighet för slang
- Instickspets utan silikon för säker koppling till infusionspåse/flaska
- Vätskefilter och hydrofobt luftfilter
- Flowstop med hydrofobt filter designad för att förenkla fyllnaden av aggregatet och minska risken för läckage och kontamination
- Roterande luer-lock möjliggör en säker och tät koppling mot infarten
- MR kompatibel

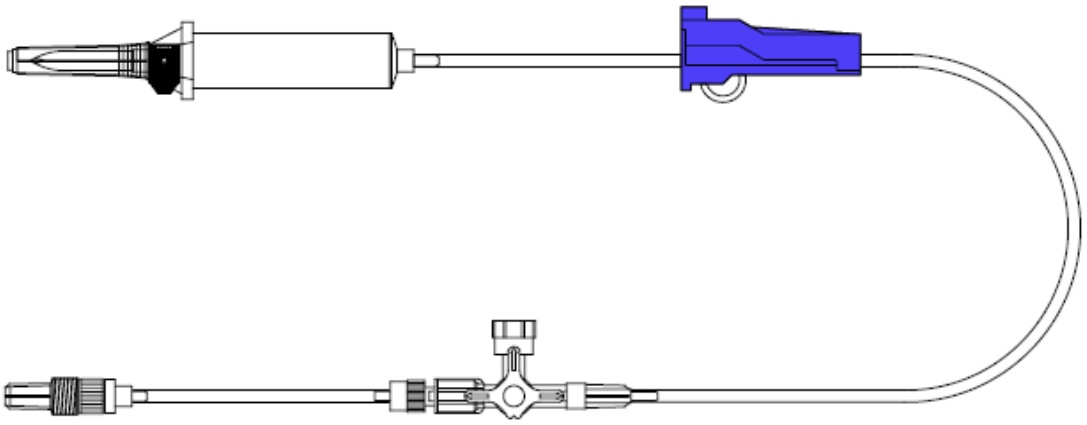

Art. nr.	Beskrivning		Avd./Trpt.fp
60SRL81220D	Infusionsaggregat 220 cm, luftat med Air-Guard, 3-vägskran + 15cm förlängning	PVC-fri	10/100*

Material: Slang: TPE Droppkammare: SB Spike: ABS Luftfilter: PP	Vätskefilter: PA Luer-lock: ABS 3-vägskran: PC, HDPE Rullklämma: ABS/PS Flowstop: ABS/PE	* = minsta kvantitet/beställning Sterilisering: EO Droppkammare: 20 drp aqua dest = 1 ml Engångs, sterilt 1-styckförpackad i peel pack

Mediplast AB
Box 1004, 212 10 Malmö
Tel kundtjänst: 040-671 23 00
mediplast.info@mediplast.com